**NEMA** | **Modèle FDR.752C-01**
MFG PN: SLF563/4Z2L

# FDR.752C-01

## Fiche technique du produit

| MODÈLE | CV | RPM | VOLTAGE | PHASE | FQ | BÂTI | MONTAGE | CARCASSE |
|---|---|---|---|---|---|---|---|---|
| **FDR.752C-01** | 0.75 | 3450 | 115/208-230 | 1 | 60 | 56 | Rigid | TEFC |


## Toronto

SANS-FRAIS 1.888.286.1820
TÉLÉPHONE 905.829.1001
E-MAIL info@techtopcanada.com

## Montreal

SANS-FRAIS 1.844.354.5111
TÉLÉPHONE 514.354.1002
E-MAIL infoQC@techtopcanada.com

## Moncton

TÉLÉPHONE 506.386.5794
E-MAIL infoNB@techtopcanada.com

## Winnipeg

TÉLÉPHONE 204.633.2779
E-MAIL infoWEST@techtopcanada.com

## Calgary

TÉLÉPHONE 403.313.6363
E-MAIL infoWEST@techtopcanada.com

## Vancouver

TÉLÉPHONE 604.525.1551
E-MAIL infoWEST@techtopcanada.com


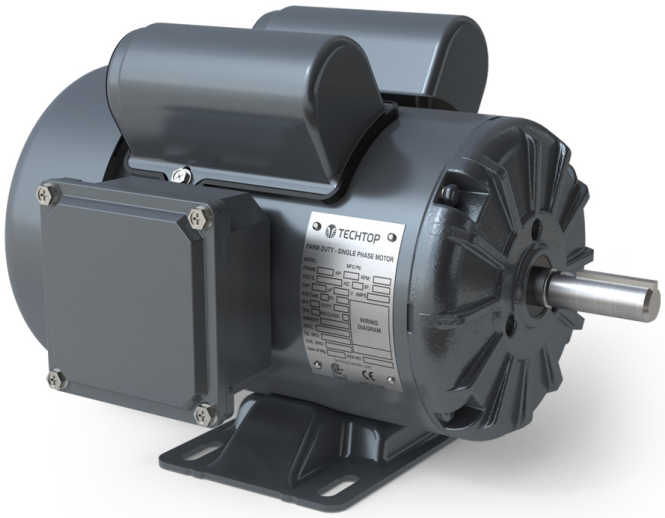


## Sommaire


Informations générales du moteurs P 2
Définition des symboles de la plaque signalétique P 3
Fiche technique de performance P 4
Diagram de branchement P 5
Dessin P 6

# NEMA

## Modèle FDR.752C-01
MFG PN: SLF563/4Z2L

| DONNÉES ÉLECTRIQUE | | |
|---|---|---|
| Puissance CV | 0.75 | HP |
| | - | kW |
| Vitesse | 3450 | r/min 60Hz |
| | - | r/min 50Hz |
| Tension (+/-10%) | 115/208-230 | V/60Hz |
| | - | V/50Hz |
| Ampérage | 7.2/4.0-3.6 | A ($I_n$) @ 60Hz |
| | - | A ($I_n$) @ 50Hz |
| Phase | 1 | Ø |
| Couple Rotor Bloqué @ Haut Voltage | 28.41 | A ($I_n$) @ 60Hz |
| Ampérage a 208V | 4 | A ($I_n$) @ 60Hz |
| Facteur de Service | 1.15 | @ 60Hz |
| | - | @ 50Hz |
| Code KVA | K | 60Hz |
| | - | 50Hz |
| Efficacité Nominale | 73 | % @ 60Hz |
| Facteur de Pouvoir Nominale | 0.9 | cosΦ @ 60Hz |
| Fils (Qté, Grosseur) | 7 | 14 |
| Type de Branchement | - | – |
| Bobine de Résistance | - | Ω |
| Condensateur de Démarrage | 300/125 | µF/V |
| Condensateur de Marche | 60/250 | µF/V |
| **UTILISATION VARIATEUR FQ (S.F. 1.0)** | **RATIO** | **FQ** |
| Couple Variable | - | - |
| Couple Constant | - | - |
| **ÉLÉVATION DE TEMPÉRATURE À PLEINE CHARGE** | | |
| Élévation de Température à pleine charge | 41.9 | °C @ 60Hz |
| | - | °C @ 50Hz |

| DONNÉES GÉNÉRALES | | |
|---|---|---|
| Bâti | 56 | |
| Carcasse | TEFC | |
| Montage | Rigid | |
| Poids Approximatif (Livres) | 27 lbs. | |
| Matériel du Bati/ Couvert de Ventilateur | Rolled Steel | Steel |
| Matériel de l'Arbre | 1045 | |
| Désignation NEMA | L | |
| Indice de Protection (IP) | 54 | |
| Classe d'isolation/Écart de Temp. (60Hz) | F | B |
| Tropicalisation | NON | |
| Utilisation | Cont. / S1 | |
| Connecteur Boite de Jonction | F1 | |
| Pattes Amovible / Double percée | NO | NO |
| Peinture | 7024 | |
| | Graphite Gray | |
| **DONNÉES MÉCANIQUES** | | |
| Roulement Avant | 6203 2RS | |
| Roulement Arrière | 6202 2RS | |
| Type de Graisse | Mobil Polyrex EM | |
| Anneau de Compression (wavy washer) | NDE | |
| Moment d'Inertie (livre-pied$^2$) | - | |
| Niveau de Pression Accoustique @ 3 FT dBA | - | |
| **CONDITION AMBIANTE** | | |
| Température Ambiante (°C) | 40 | |
| Mètres au dessus du niveau de la mer (MASL) | 1000 | |
| **ZONE DANGEREUSE** | | |
| Certifié CSA | - | |
| Code de Température | - | - |

Questions? **Call 1.888.286.1820**

# NEMA

## Modèle FDR.752C-01

MFG PN: SLF563/4Z2L

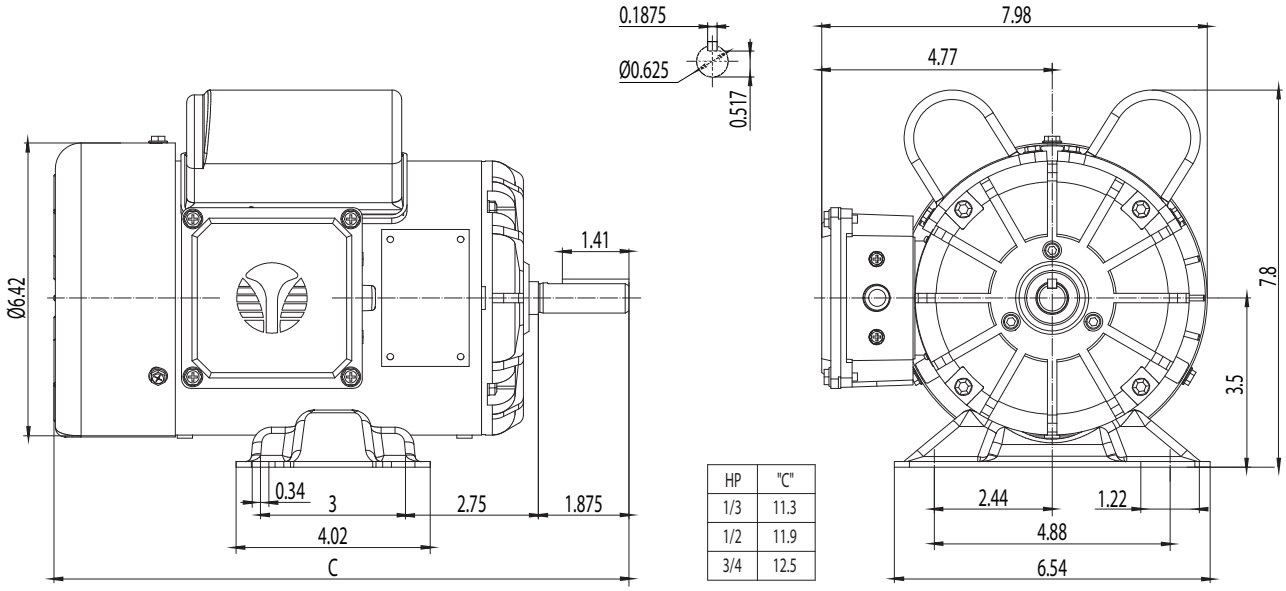


| HP | "C" |
|---|---|
| 1/3 | 11.3 |
| 1/2 | 11.9 |
| 3/4 | 12.5 |

| DONNÉE DE LA PLAQUE SIGNALÉTIQUE | 60Hz | 50Hz |
|---|---|---|
| Chevaux Vapeur | 0.75 | - |
| Vitesse (t/min) | 3450 | - |
| Tension | 115/208-230 | - |
| Ampérage | 7.2/4.0-3.6 | - |
| Facteur de Service | 1.15 | - |
| Code KVA | K | - |
| Ampérage à pleine charge (208V) | 4 | - |
| Efficacité Nominale | 73 | - |
| Facteur de Puissance Nominale | 0.9 | - |
| Conception de Type | L | |
| Bâti | 56 | |
| Carcasse | TEFC | |
| Indice de Protection | 54 | |
| Utilisation | Cont. / S1 | |
| Classe d'Isolation | F | |
| Température Ambiante | 40 | |
| Roulement Avant | 6203 2RS | |
| Roulement Arrière | 6202 2RS | |
| Poids (livre) | 27 | |

### DISPOSITION DE LA PLAQUE SIGNALÉTIQUE

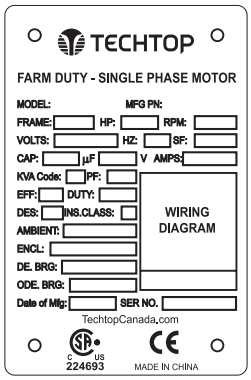


| CAPACITOR DATA | µF | VOLTAGE |
|---|---|---|
| Start Capacitor | 300 | 125 |
| Run Capacitor | 60 | 250 |

*Pour vitesse maximale, s'il vous plait, contacter Techtop Canada

| ZONE DANGEREUSE | - |
|---|---|
| Classe / Division | - |
| Groupes | - |

Questions? **Call 1.888.286.1820**

# NEMA

## Modèle FDR.752C-01

MFG PN: SLF563/4Z2L

VALEURE DE PERFORMANCE EN CHARGE, HAUTE TENSION, 60HZ

| TORQUE VALUES | COUPLE (LIVRE-PIED) | COUPLE (% PLEINE CHARGE) |
|---|---|---|
| Couple Rotor Bloqué | 4.2 | 366 |
| Couple d'Élévation | 3.1 | 269 |
| Couple Maximale | 3.8 | 329 |
| Couple à Pleine Charge | 1.1 | 100 |

PERFORMANCE TYPIQUE - VALEURE NON GARANTIE

| VALEURE DE PERFORMANCE | |
|---|---|
| Configuration de Démarrage | DOL |
| Courant de Démarrage (A) | 28.41 |
| Courant sans Charge (A) | 1 |
| Facteur de Puissance sans Charge | - |

| % DE CHARGE | 25 | 50 | 75 | 100 | 125 | S.F. 1.15 |
|---|---|---|---|---|---|---|
| Amperes (A) | - | - | - | 3.3 | - | 3.8 |
| Efficacité (%) | - | - | - | 73.2 | - | 74.4 |
| Vitesse (t/min) | - | - | - | 3526.0 | - | 3511.0 |
| Facteur de Puissance (cos) | - | - | - | 1.00 | - | 1.00 |
| Puissance d'entrée (kW) | - | - | - | - | - | - |

# NEMA

## Modèle FDR.752C-01

MFG PN: SLF563/4Z2L

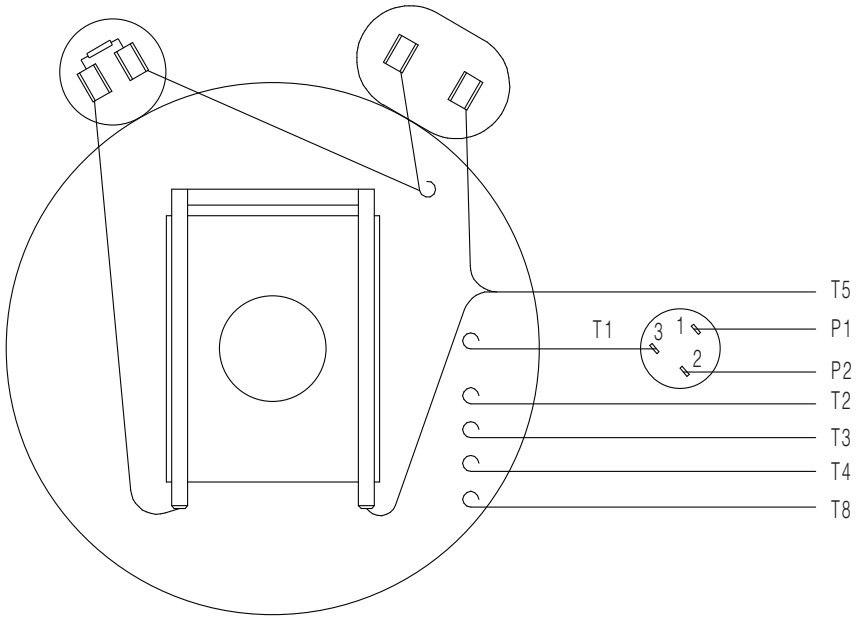


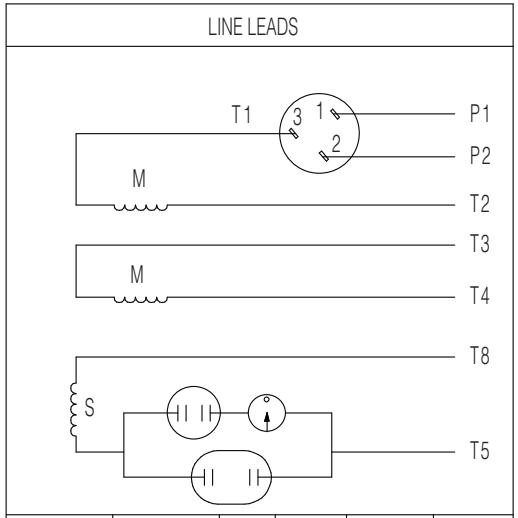


| VOLTAGE | ROTATION FACING LEAD END | L1 | L2 | JOIN | INSULATE SEPARATELY |
|---|---|---|---|---|---|
| HIGH | CCW | P1 | T4,T5 | T2&T3&T8 | P2 |
| | CW | P1 | T4,T8 | T2&T3&T5 | P2 |
| LOW | CCW | P1 | T2,T4,T5 | P2&T3&T8 | |
| | CW | P1 | T2,T4,T8 | P2&T3&T5 | |

TO REVERSE ROTATION INTERCHANGE BLACK (T5) WITH RED (T8) FOR EITHER VOLTAGE

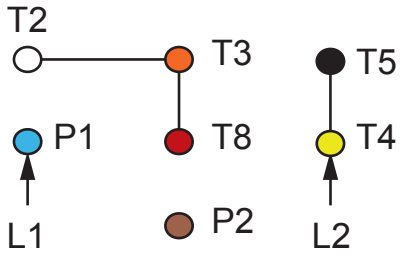


HIGH VOLTAGE

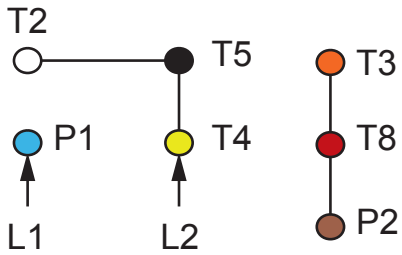


LOW VOLTAGE

TECHTOP
You can't top a Techtop.

**NEMA 1Ø General Purpose Dual Voltage**

| | |
|---|---|
| NUMÉRO DE DESSIN: | NEMA-FD-56-140T |
| CONNECTION: | - |
| NOMBRE DE FILS: | 7 |
| PROTECTION THERMIQUE: | Manual Reset |

| | |
|---|---|
| DATE ÉMIS | 08/05/26 |

GENERAL PURPOSE SINGLE PHASE MOTORS

# NEMA

## Modèle FDR.752C-01

MFG PN: SLF563/4Z2L

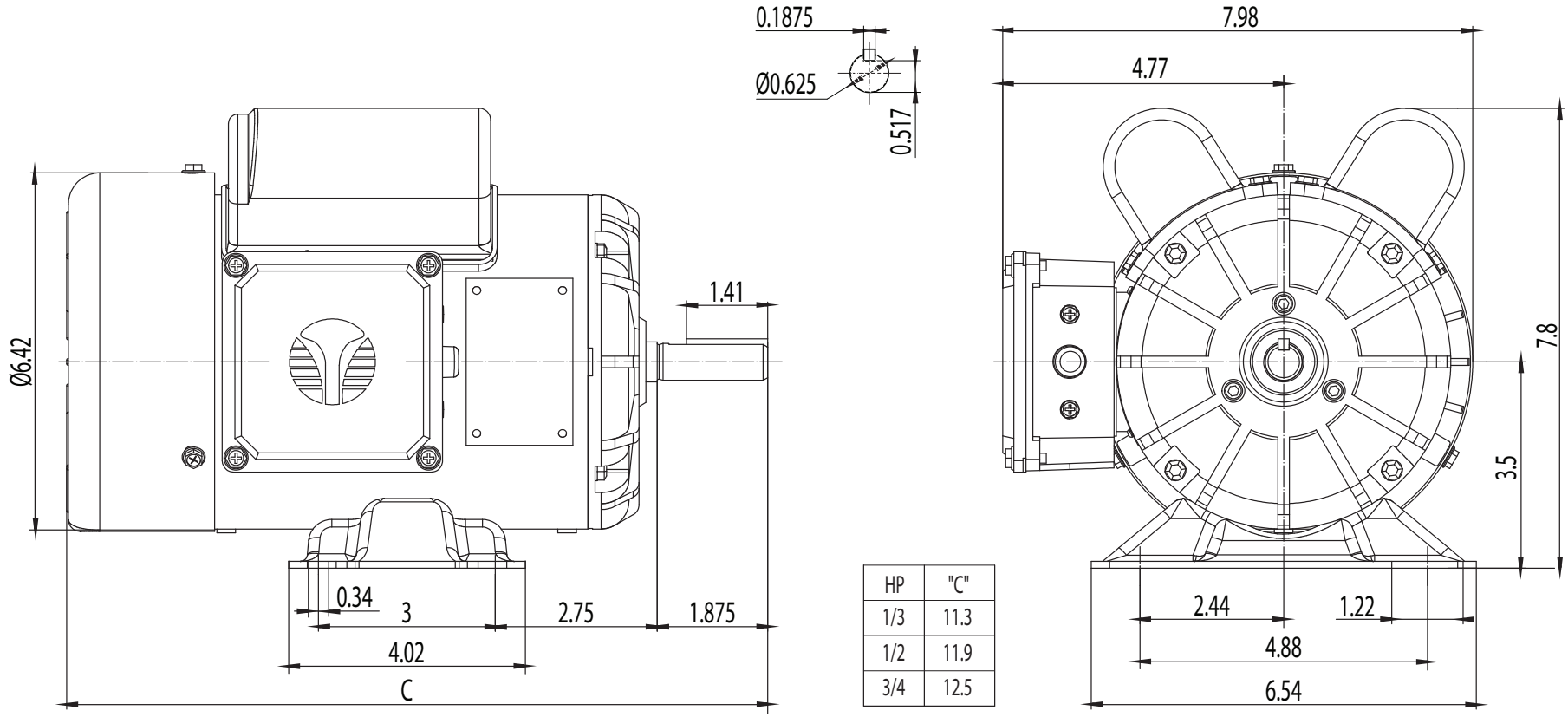


| HP | "C" |
|---|---|
| 1/3 | 11.3 |
| 1/2 | 11.9 |
| 3/4 | 12.5 |

TECHTOP
You can't top a Techtop.

**TEFC 56**

| | | | |
|---|---|---|---|
| **NUMÉRO DE DESSIN:** | RD1-RS-TF-56-01 | **DATE ÉMIS** | 08/05/26 |
| **DIMENSIONS:** | Inches | | |
| **MONTAGE:** | Rigid | GENERAL PURPOSE SINGLE PHASE MOTORS | |
| **MATÉRIEL DE BÂTI:** | Rolled Steel | | |