TECHTOP

NEMA

Modèle FDR.332C-C-RND-01
MFG PN: SLF561/3Z2L

FDR.332C-C-RND-01

Fiche technique du produit

C 224693 US

MODÈLE	CV	RPM	VOLTAGE	PHASE	FQ	BÂTI	MONTAGE	CARCASSE
FDR.332C-C-RND-01	0.33	3450	115/208-230	1	60	56C	Round Body/C-Flange	TEFC

Toronto

SANS-FRAIS 1.888.286.1820
TÉLÉPHONE 905.829.1001
E-MAIL info@techtopcanada.com

Montreal

SANS-FRAIS 1.844.354.5111
TÉLÉPHONE 514.354.1002
E-MAIL infoQC@techtopcanada.com

Moncton

TÉLÉPHONE 506.386.5794
E-MAIL infoNB@techtopcanada.com

Winnipeg

TÉLÉPHONE 204.633.2779
E-MAIL infoWEST@techtopcanada.com

Calgary

TÉLÉPHONE 403.313.6363
E-MAIL infoWEST@techtopcanada.com

Vancouver

TÉLÉPHONE 604.525.1551
E-MAIL infoWEST@techtopcanada.com

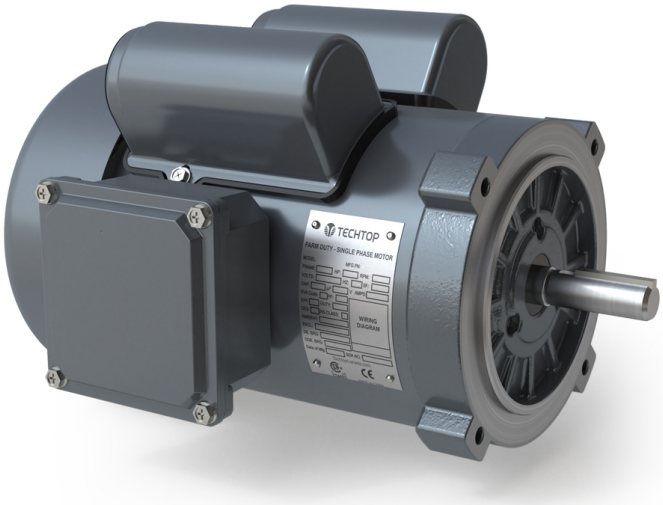

Sommaire

Informations générales du moteurs P 2
Définition des symboles de la plaque signalétique P 3
Fiche technique de performance P 4
Diagram de branchement P 5
Dessin P 6

NEMA

Modèle FDR.332C-C-RND-01

MFG PN: SLF561/3Z2L

DONNÉES ÉLECTRIQUE		
Puissance CV	0.33	HP
	-	kW
Vitesse	3450	r/min 60Hz
	-	r/min 50Hz
Tension (+/-10%)	115/208-230	V/60Hz
	-	V/50Hz
Ampérage	3.6/1.95-1.8	A (I_n) @ 60Hz
	-	A (I_n) @ 50Hz
Phase	1	Ø
Couple Rotor Bloqué @ Haut Voltage	13.11	A (I_n) @ 60Hz
Ampérage a 208V	1.95	A (I_n) @ 60Hz
Facteur de Service	1.15	@ 60Hz
	-	@ 50Hz
Code KVA	L	60Hz
	-	50Hz
Efficacité Nominale	68	% @ 60Hz
Facteur de Pouvoir Nominale	0.9	cosΦ @ 60Hz
Fils (Qté, Grosseur)	7	14
Type de Branchement	-	–
Bobine de Résistance	-	Ω
Condensateur de Démarrage	200/125	µF/V
Condensateur de Marche	30/250	µF/V
UTILISATION VARIATEUR FQ (S.F. 1.0)	**RATIO**	**FQ**
Couple Variable	-	-
Couple Constant	-	-
ÉLÉVATION DE TEMPÉRATURE À PLEINE CHARGE		
Élévation de Température à pleine charge	31.2	°C @ 60Hz
	-	°C @ 50Hz

DONNÉES GÉNÉRALES		
Bâti	56C	
Carcasse	TEFC	
Montage	Round Body/C-Flange	
Poids Approximatif (Livres)	21 lbs.	
Matériel du Bati/ Couvert de Ventilateur	Rolled Steel	Steel
Matériel de l'Arbre	1045	
Désignation NEMA	L	
Indice de Protection (IP)	54	
Classe d'isolation/Écart de Temp. (60Hz)	F	B
Tropicalisation	NON	
Utilisation	Cont. / S1	
Connecteur Boite de Jonction	F1	
Pattes Amovible / Double percée	-	-
Peinture	7024	
	Graphite Gray	
DONNÉES MÉCANIQUES		
Roulement Avant	6203 2RS	
Roulement Arrière	6202 2RS	
Type de Graisse	Mobil Polyrex EM	
Anneau de Compression (wavy washer)	NDE	
Moment d'Inertie (livre-pied^2)	-	
Niveau de Pression Accoustique @ 3 FT dBA	-	
CONDITION AMBIANTE		
Température Ambiante (°C)	40	
Mètres au dessus du niveau de la mer (MASL)	1000	
ZONE DANGEREUSE		
Certifié CSA	-	
Code de Température	-	-

Questions? **Call 1.888.286.1820**

NEMA

Modèle FDR.332C-C-RND-01

MFG PN: SLF561/3Z2L

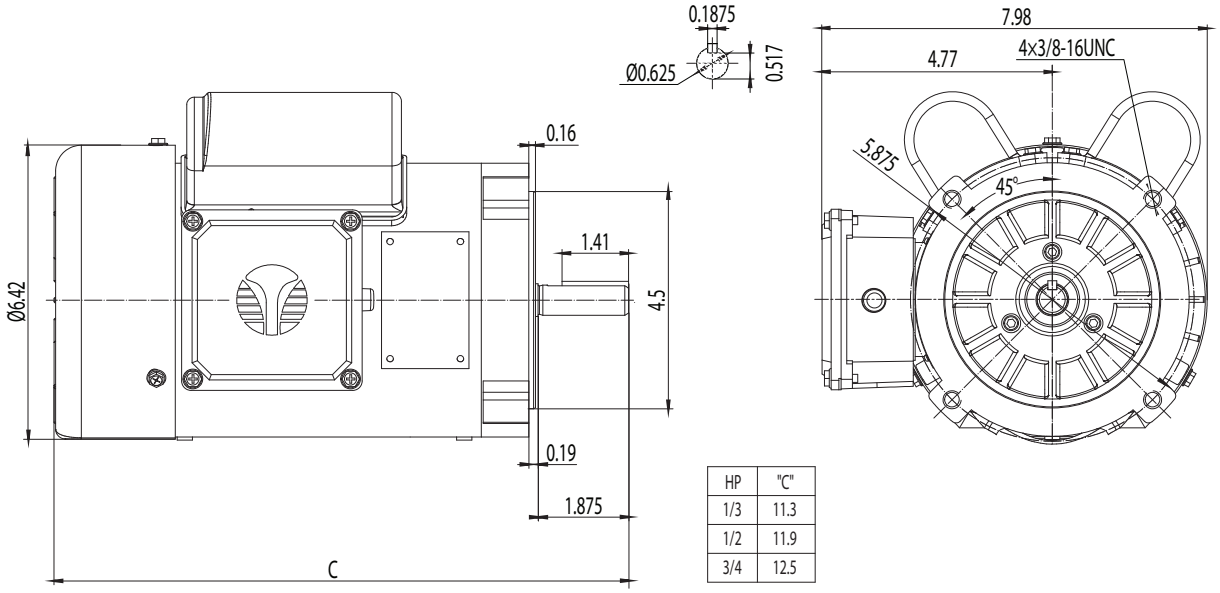

HP	"C"
1/3	11.3
1/2	11.9
3/4	12.5

DONNÉE DE LA PLAQUE SIGNALÉTIQUE	60Hz	50Hz
Chevaux Vapeur	0.33	-
Vitesse (t/min)	3450	-
Tension	115/208-230	-
Ampérage	3.6/1.95-1.8	-
Facteur de Service	1.15	-
Code KVA	L	-
Ampérage à pleine charge (208V)	1.95	-
Efficacité Nominale	68	-
Facteur de Puissance Nominale	0.9	-
Conception de Type	L	
Bâti	56C	
Carcasse	TEFC	
Indice de Protection	54	
Utilisation	Cont. / S1	
Classe d'Isolation	F	
Température Ambiante	40	
Roulement Avant	6203 2RS	
Roulement Arrière	6202 2RS	
Poids (livre)	21	

DISPOSITION DE LA PLAQUE SIGNALÉTIQUE

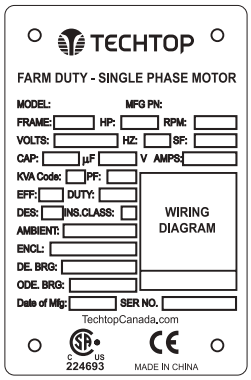

CAPACITOR DATA	µF	VOLTAGE
Start Capacitor	200	125
Run Capacitor	30	250

*Pour vitesse maximale, s'il vous plait, contacter Techtop Canada

ZONE DANGEREUSE	-
Classe / Division	-
Groupes	-

Questions? **Call 1.888.286.1820**

NEMA

Modèle FDR.332C-C-RND-01

MFG PN: SLF561/3Z2L

VALEURE DE PERFORMANCE EN CHARGE, HAUTE TENSION, 60HZ

TORQUE VALUES	COUPLE (LIVRE-PIED)	COUPLE (% PLEINE CHARGE)
Couple Rotor Bloqué	1.3	268
Couple d'Élévation	1	203
Couple Maximale	1.4	279
Couple à Pleine Charge	0.5	100

PERFORMANCE TYPIQUE - VALEURE NON GARANTIE

VALEURE DE PERFORMANCE	
Configuration de Démarrage	DOL
Courant de Démarrage (A)	13.11
Courant sans Charge (A)	0.6
Facteur de Puissance sans Charge	-

% DE CHARGE	25	50	75	100	125	S.F. 1.15
Amperes (A)	-	-	-	1.7	-	1.8
Efficacité (%)	-	-	-	65.8	-	68.7
Vitesse (t/min)	-	-	-	3516.0	-	3504.0
Facteur de Puissance (cos)	-	-	-	0.99	-	0.99
Puissance d'entrée (kW)	-	-	-	-	-	-

NEMA

Modèle FDR.332C-C-RND-01

MFG PN: SLF561/3Z2L

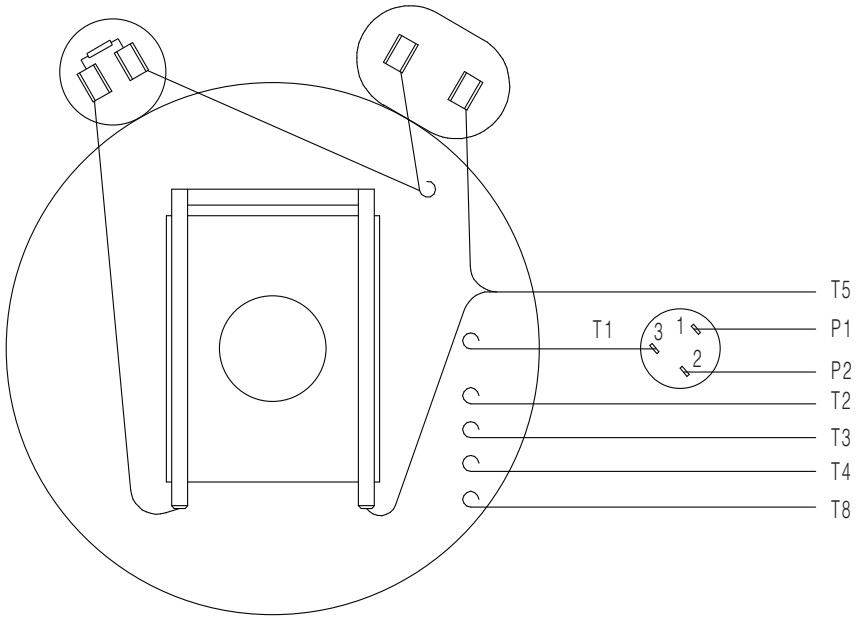

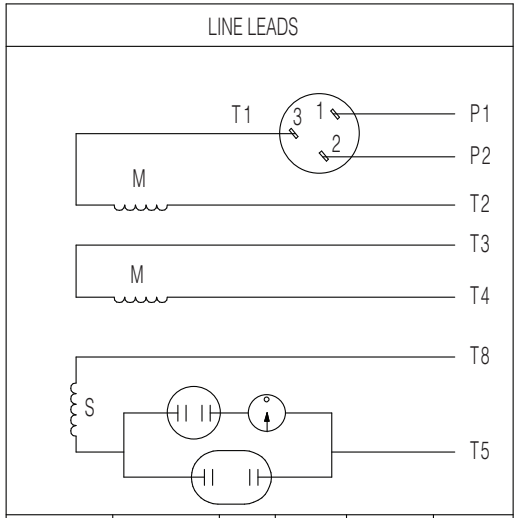

VOLTAGE	ROTATION FACING LEAD END	L1	L2	JOIN	INSULATE SEPARATELY
HIGH	CCW	P1	T4,T5	T2&T3&T8	P2
	CW	P1	T4,T8	T2&T3&T5	P2
LOW	CCW	P1	T2,T4,T5	P2&T3&T8	
	CW	P1	T2,T4,T8	P2&T3&T5	

TO REVERSE ROTATION INTERCHANGE BLACK (T5) WITH RED (T8) FOR EITHER VOLTAGE

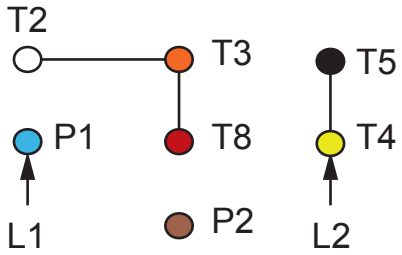

HIGH VOLTAGE

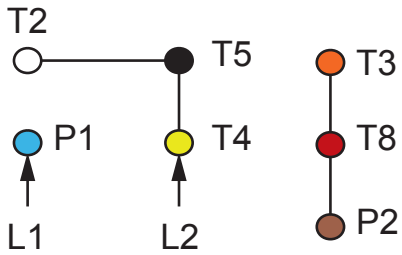

LOW VOLTAGE

TECHTOP
You can't top a Techtop.

NEMA 1Ø General Purpose Dual Voltage

NUMÉRO DE DESSIN:	NEMA-FD-56-140T
CONNECTION:	-
NOMBRE DE FILS:	7
PROTECTION THERMIQUE:	Manual Reset

DATE ÉMIS	29/05/26

GENERAL PURPOSE SINGLE PHASE MOTORS

NEMA

Modèle FDR.332C-C-RND-01

MFG PN: SLF561/3Z2L

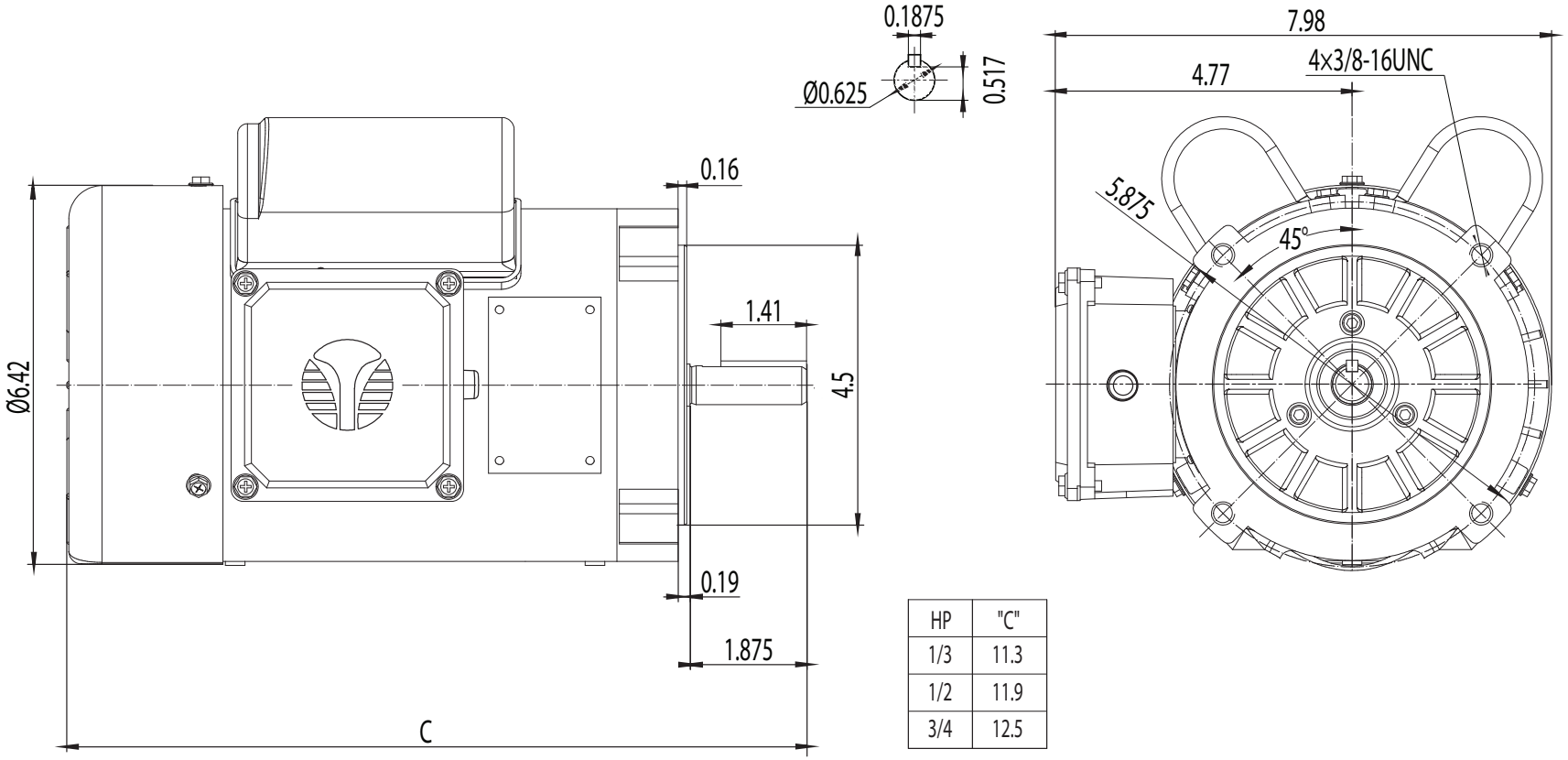

HP	"C"
1/3	11.3
1/2	11.9
3/4	12.5

TECHTOP
You can't top a Techtop.

TEFC 56C

NUMÉRO DE DESSIN:	RD1-RS-TF-56C-RND-01	**DATE ÉMIS**	29/05/26
DIMENSIONS:	Inches		
MONTAGE:	Round Body/C-Flange	GENERAL PURPOSE SINGLE PHASE MOTORS	
MATÉRIEL DE BÂTI:	Rolled Steel		