NEMA

Modèle FDR0014C-T-01
MFG PN: SLF145T1.5Z4L

FDR0014C-T-01

Fiche technique du produit

224693

MODÈLE	CV	RPM	VOLTAGE	PHASE	FQ	BÂTI	MONTAGE	CARCASSE
FDR0014C-T-01	1.5	1740	115/208-230	1	60	143T	Rigid	TEFC

Toronto

SANS-FRAIS 1.888.286.1820
TÉLÉPHONE 905.829.1001
E-MAIL info@techtopcanada.com

Montreal

SANS-FRAIS 1.844.354.5111
TÉLÉPHONE 514.354.1002
E-MAIL infoQC@techtopcanada.com

Moncton

TÉLÉPHONE 506.386.5794
E-MAIL infoNB@techtopcanada.com

Winnipeg

TÉLÉPHONE 204.633.2779
E-MAIL infoWEST@techtopcanada.com

Calgary

TÉLÉPHONE 403.313.6363
E-MAIL infoWEST@techtopcanada.com

Vancouver

TÉLÉPHONE 604.525.1551
E-MAIL infoWEST@techtopcanada.com

Sommaire

Informations générales du moteurs P 2
Définition des symboles de la plaque signalétique P 3
Fiche technique de performance P 4
Diagram de branchement P 5
Dessin P 6

NEMA

Modèle FDR0014C-T-01
MFG PN: SLF145T1.5Z4L

DONNÉES ÉLECTRIQUE		
Puissance CV	1.5	HP
	-	kW
Vitesse	1740	r/min 60Hz
	-	r/min 50Hz
Tension (+/-10%)	115/208-230	V/60Hz
	-	V/50Hz
Ampérage	13.3/7.2-6.65	A (I_n) @ 60Hz
	-	A (I_n) @ 50Hz
Phase	1	Ø
Couple Rotor Bloqué @ Haut Voltage	43.34	A (I_n) @ 60Hz
Ampérage a 208V	7.2	A (I_n) @ 60Hz
Facteur de Service	1.15	@ 60Hz
	-	@ 50Hz
Code KVA	H	60Hz
	-	50Hz
Efficacité Nominale	79.5	% @ 60Hz
Facteur de Pouvoir Nominale	0.92	cosΦ @ 60Hz
Fils (Qté, Grosseur)	7	14
Type de Branchement	-	–
Bobine de Résistance	-	Ω
Condensateur de Démarrage	400/165	µF/V
Condensateur de Marche	80/250	µF/V
UTILISATION VARIATEUR FQ (S.F. 1.0)	**RATIO**	**FQ**
Couple Variable	-	-
Couple Constant	-	-
ÉLÉVATION DE TEMPÉRATURE À PLEINE CHARGE		
Élévation de Température à pleine charge	65	°C @ 60Hz
	-	°C @ 50Hz

DONNÉES GÉNÉRALES		
Bâti	143T	
Carcasse	TEFC	
Montage	Rigid	
Poids Approximatif (Livres)	48 lbs.	
Matériel du Bati/ Couvert de Ventilateur	Rolled Steel	Steel
Matériel de l'Arbre	1045	
Désignation NEMA	L	
Indice de Protection (IP)	54	
Classe d'isolation/Écart de Temp. (60Hz)	F	B
Tropicalisation	NON	
Utilisation	Cont. / S1	
Connecteur Boite de Jonction	F1	
Pattes Amovible / Double percée	NO	YES
Peinture	7024	
	Graphite Gray	
DONNÉES MÉCANIQUES		
Roulement Avant	6205 2RS	
Roulement Arrière	6203 2RS	
Type de Graisse	Mobil Polyrex EM	
Anneau de Compression (wavy washer)	NDE	
Moment d'Inertie (livre-pied^2)	-	
Niveau de Pression Accoustique @ 3 FT dBA	-	
CONDITION AMBIANTE		
Température Ambiante (°C)	40	
Mètres au dessus du niveau de la mer (MASL)	1000	
ZONE DANGEREUSE		
Certifié CSA	-	
Code de Température	-	-

Questions? **Call 1.888.286.1820**

NEMA

Modèle FDR0014C-T-01

MFG PN: SLF145T1.5Z4L

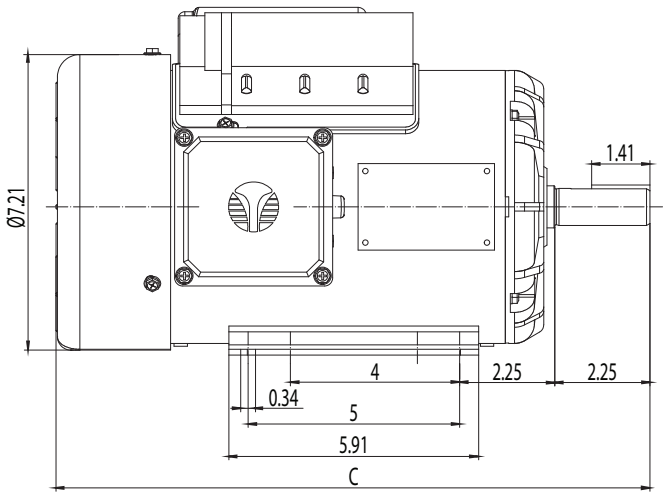

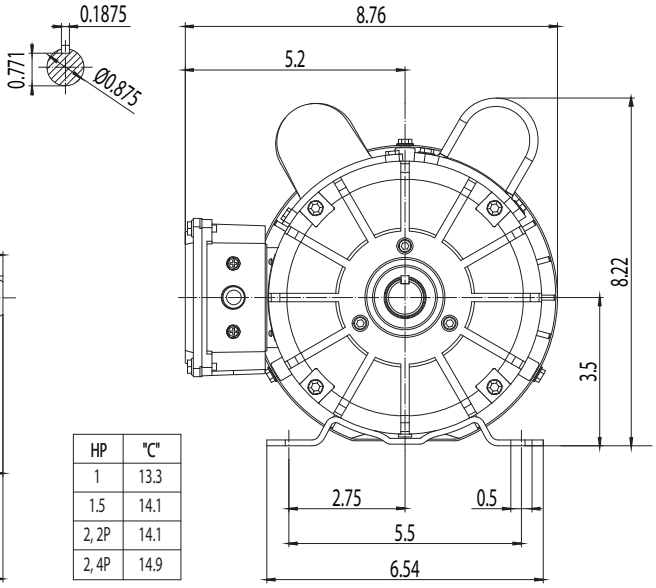

HP	"C"
1	13.3
1.5	14.1
2, 2P	14.1
2, 4P	14.9

DONNÉE DE LA PLAQUE SIGNALÉTIQUE	60Hz	50Hz
Chevaux Vapeur	1.5	-
Vitesse (t/min)	1740	-
Tension	115/208-230	-
Ampérage	13.3/7.2-6.65	-
Facteur de Service	1.15	-
Code KVA	H	-
Ampérage à pleine charge (208V)	7.2	-
Efficacité Nominale	79.5	-
Facteur de Puissance Nominale	0.92	-
Conception de Type	L	
Bâti	143T	
Carcasse	TEFC	
Indice de Protection	54	
Utilisation	Cont. / S1	
Classe d'Isolation	F	
Température Ambiante	40	
Roulement Avant	6205 2RS	
Roulement Arrière	6203 2RS	
Poids (livre)	48	

DISPOSITION DE LA PLAQUE SIGNALÉTIQUE

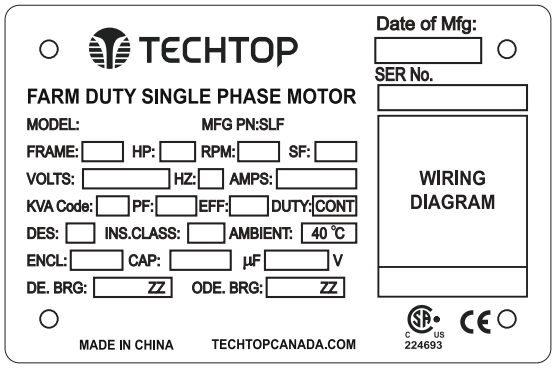

CAPACITOR DATA	µF	VOLTAGE
Start Capacitor	400	165
Run Capacitor	80	250

*Pour vitesse maximale, s'il vous plait, contacter Techtop Canada

ZONE DANGEREUSE	-
Classe / Division	-
Groupes	-

Questions? **Call 1.888.286.1820**

NEMA

Modèle FDR0014C-T-01

MFG PN: SLF145T1.5Z4L

VALEURE DE PERFORMANCE EN CHARGE, HAUTE TENSION, 60HZ

TORQUE VALUES	COUPLE (LIVRE-PIED)	COUPLE (% PLEINE CHARGE)
Couple Rotor Bloqué	15	332
Couple d'Élévation	11.3	249
Couple Maximale	12.1	268
Couple à Pleine Charge	4.5	100

PERFORMANCE TYPIQUE - VALEURE NON GARANTIE

VALEURE DE PERFORMANCE	
Configuration de Démarrage	DOL
Courant de Démarrage (A)	43.34
Courant sans Charge (A)	2.7
Facteur de Puissance sans Charge	0.2

% DE CHARGE	25	50	75	100	125	S.F. 1.15
Amperes (A)	-	-	-	6.7	-	-
Efficacité (%)	-	-	-	75.5	-	-
Vitesse (t/min)	-	-	-	1740.0	-	-
Facteur de Puissance (cos)	-	-	-	0.28	-	-
Puissance d'entrée (kW)	-	-	-	1.5	-	-

NEMA

Modèle FDR0014C-T-01

MFG PN: SLF145T1.5Z4L

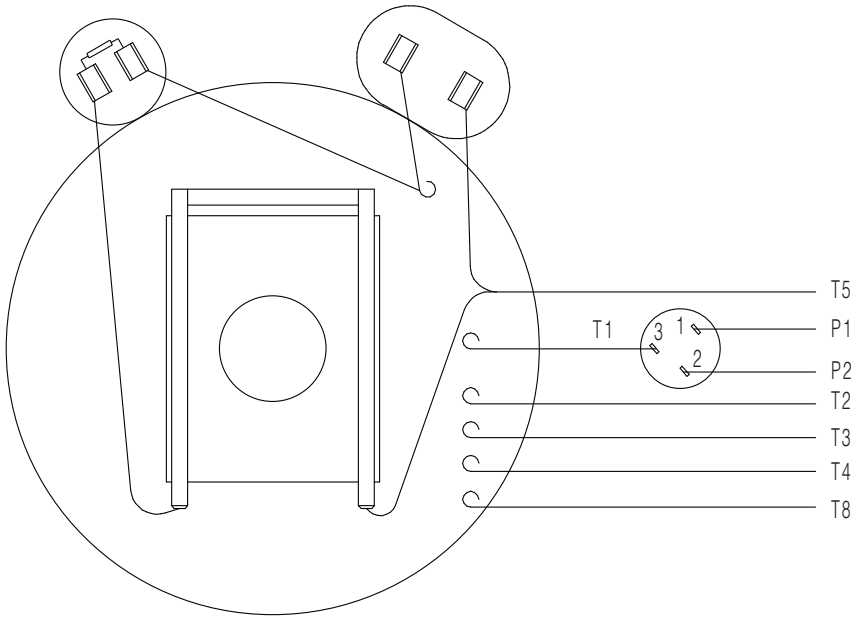

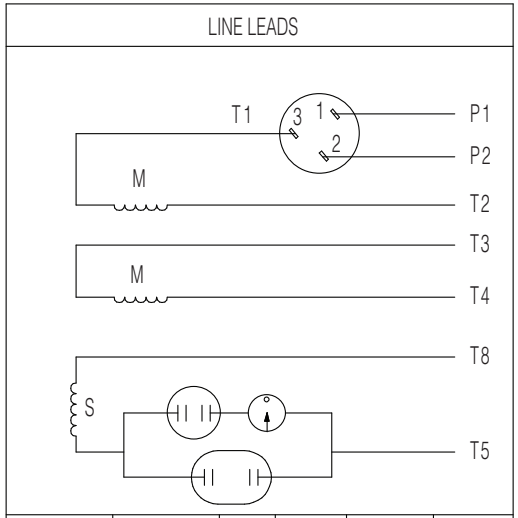

VOLTAGE	ROTATION FACING LEAD END	L1	L2	JOIN	INSULATE SEPARATELY
HIGH	CCW	P1	T4,T5	T2&T3&T8	P2
	CW	P1	T4,T8	T2&T3&T5	P2
LOW	CCW	P1	T2,T4,T5	P2&T3&T8	
	CW	P1	T2,T4,T8	P2&T3&T5	

TO REVERSE ROTATION INTERCHANGE BLACK (T5) WITH RED (T8) FOR EITHER VOLTAGE

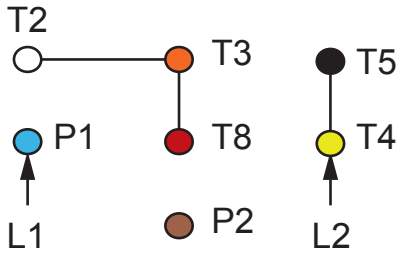

HIGH VOLTAGE

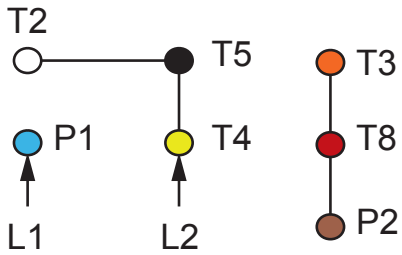

LOW VOLTAGE

TECHTOP
You can't top a Techtop.

NEMA 1Ø Farm Duty Dual Voltage

NUMÉRO DE DESSIN:	NEMA-FD-56-140T
CONNECTION:	-
NOMBRE DE FILS:	7
PROTECTION THERMIQUE:	Manual Reset

DATE ÉMIS	08/05/26

FARM DUTY SINGLE PHASE MOTORS

NEMA

Modèle FDR0014C-T-01

MFG PN: SLF145T1.5Z4L

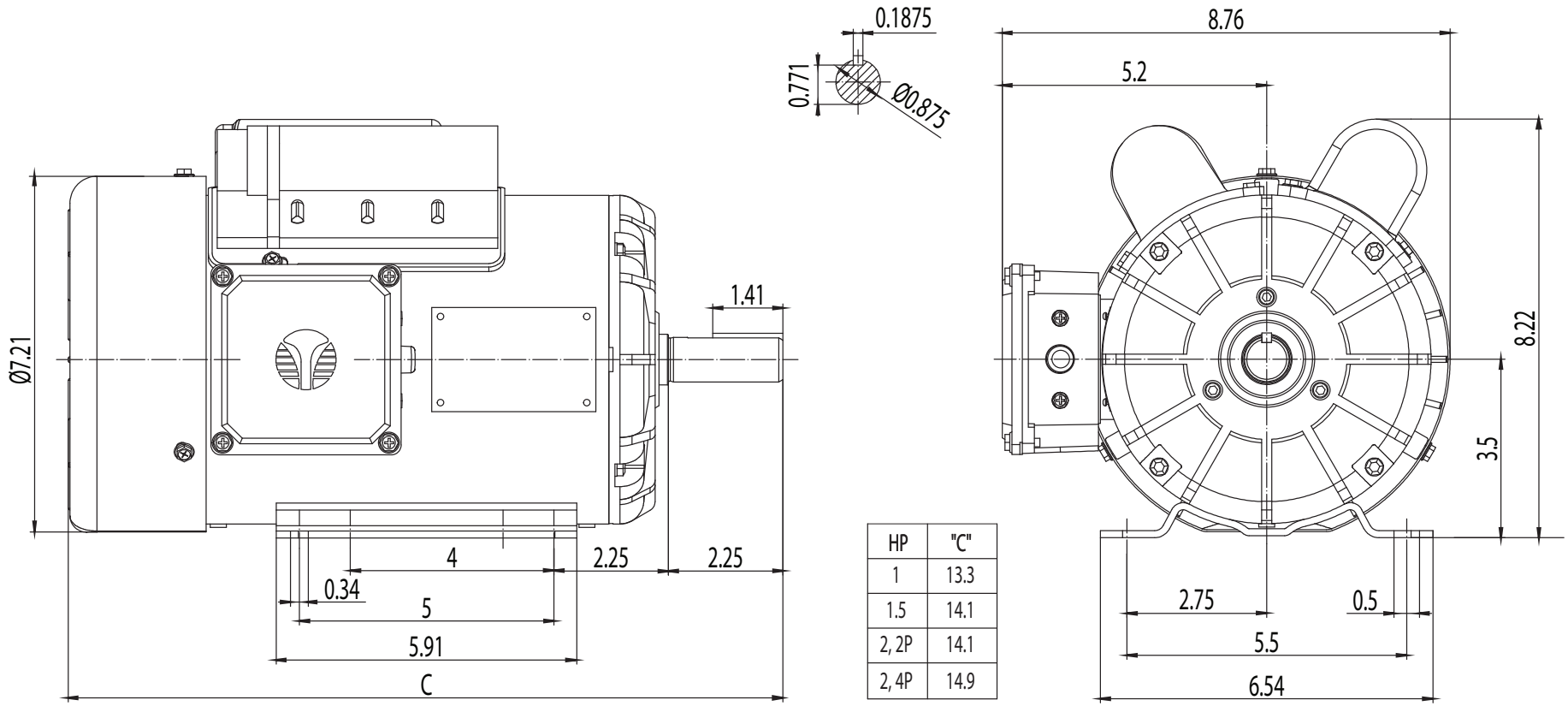

HP	"C"
1	13.3
1.5	14.1
2, 2P	14.1
2, 4P	14.9

TECHTOP
You can't top a Techtop.

TEFC 143T

NUMÉRO DE DESSIN:	RD1-RS-TF-140T-01	**DATE ÉMIS**	08/05/26
DIMENSIONS:	Inches		
MONTAGE:	Rigid	FARM DUTY SINGLE PHASE MOTORS	
MATÉRIEL DE BÂTI:	Rolled Steel		